Montageanweisung für das Flügelabdeckprofil - S

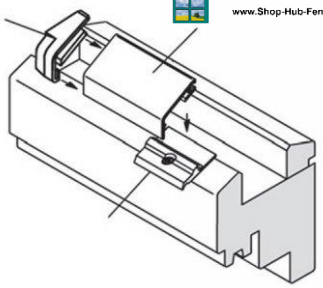

Wir bedanken uns für Ihren Einkauf bei www.Shop-Hub-Fenster.de.
Bitte lesen Sie sich vor der Montage unserer hochwertigen Wetterschutzprofile, die folgende Montageanweisung aufmerksam durch.
Bitte beachten Sie die geltenden Voraussetzungen auf der Rückseite, ob das System bei Ihren Fenstern passt!

Auf Vollständigkeit prüfen:

Bei jedem „Set“ erhalten Sie jeweils das Aluminiumprofil, Klips Halter, Schrauben, 1 Paar Endkappen und ein Dichtprofil zum einschieben.
Folgende Anzahl an Klips Halter ist für das System zur Befestigung vorgesehen:
Bis 50 cm = 2 Klips Halter, Bis 100 cm = 3 Klips Halter, Bis 150 cm = 4 Klips Halter Ab 150 cm =5 Klips Halter

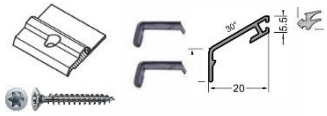

Profile auf das Fenster zuschneiden:

- Aufmaß Länge: Mitte bis Mitte der senkrechten Silikonfugen messen.
  Dieses Maß ist das Bestellmaß ohne Abzug der Endkappen in unserem Shop
  Hier bitte das nächst größere Rastermaß auswählen und bestellen. Im letzten Schritt an der Kasse können Sie uns Ihr genaues Bestellmaß bei Bemerkungen zur Bestellung hinterlegen.
  Die auftragenden Endkappen rechnen wir automatisch von der Länge ab.
  Achtung: Sie müssen vom Bestellmaß keine Endkappen abziehen!

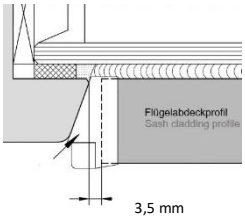

Nur wenn Sie das Profil vor Ort zuschneiden:

- Vom Aufmaß/Bestellmaß 7 mm abziehen und das Aluminiumprofil mit einer geeigneten Säge kürzen. Ungenauigkeiten an den Schnittkanten, die beim Sägen entstehen, werden durch unsere Endkappen verdeckt und sind später nicht mehr sichtbar.

Montage:

- Unsere Klips Halter werden mit der flachen Seite, auf dem Flügelfalz, direkt an der Scheibe mit den beiliegenden Schrauben montiert. Der Abstand sollte etwa 5cm zum Rand betragen. Die restlichen Klips Halter werden gleichmäßig aufgeteilt.
- Unsere Endkappen auf das Profil stecken.
- Das beiliegende Dichtprofil einschieben. Hinweis: Dichtung beim einschieben im Profil beidseitig 2mm länger lassen, keinesfalls auf Zug, damit später keine Lücke zwischen Holz und dem Dichtprofil entsteht.
- Nun das Flügelabdeckprofil fest auf die Klips Halter pressen.
  Um ein gleichmäßiges Anliegen des Dichtprofils an der Scheibe zu gewährleisten, empfehlen wir, die Glasscheibe vor dem Aufklipsen mit Seifenwasser einzusprühen. Zum aufklipsen bei geringen Falztiefen kann ein höherer Kraftaufwand nötig sein, da sich das Dichtprofil an das Fensterglas anpressen muss.

Ersatzteile oder Nachbestellung zu günstigen Preisen jederzeit unter: www.Shop-Hub-Fenster.de

Bei Fragen erreichen Sie uns telefonisch oder per Mail unter: info@hub-Fenster.de

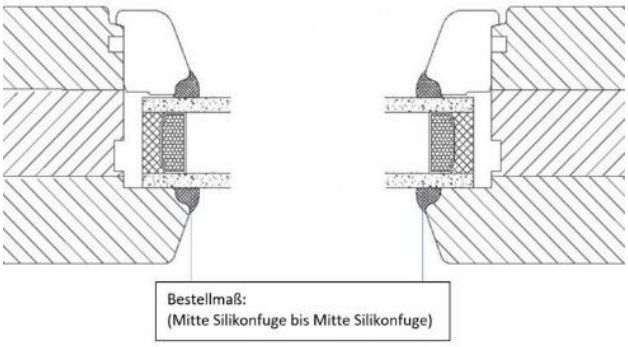

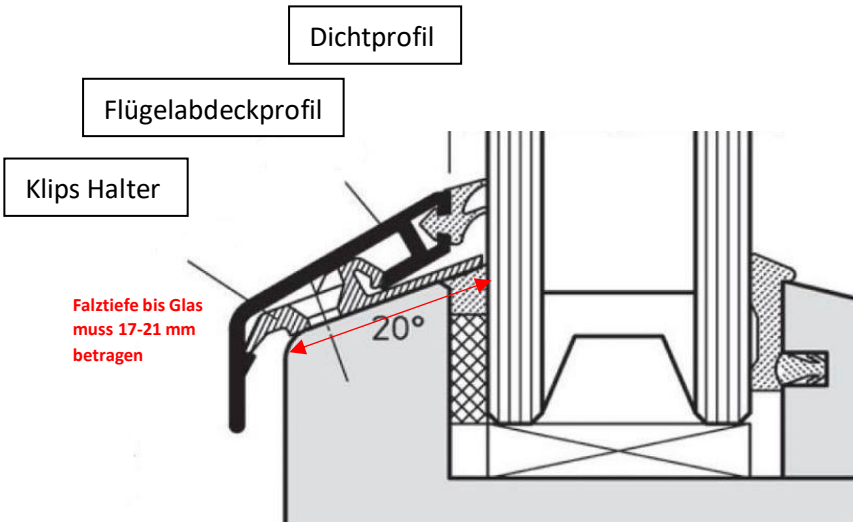

Voraussetzungen für die Montage des Flügelabdeckprofils:

- Falztiefe muss 16-22 mm betragen (von Glas bis Holzkante)
- Der Falz sollten eine Schräge von ca. 17-21° aufweisen.
- Unsere Endkappen dichten die seitliche Schräge ab.

Beispiel für unsere Online Shop Bestellung:

Ein direkter Zuschnitt auf ihr gemessenes Maß ist ohne Aufpreis möglich!

Nach Auswahl der Profilfarbe, wählen Sie bitte das nächst höhere Rastermaß des benötigten Profils aus.
(Beispiel: Profil mit Länge 95,3 cm = 100 cm auswählen)
Nun tragen Sie im Textfeld das gewünschte Maß ein. (Maß ist immer inkl. Endkappen!)

Das Rastermaß muss immer größer sein als Ihre Angabe für den Zuschnitt!!!
Um Verzögerungen bei der Auslieferung zu vermeiden, bitten wir Sie eindeutige Maßangaben zu machen.

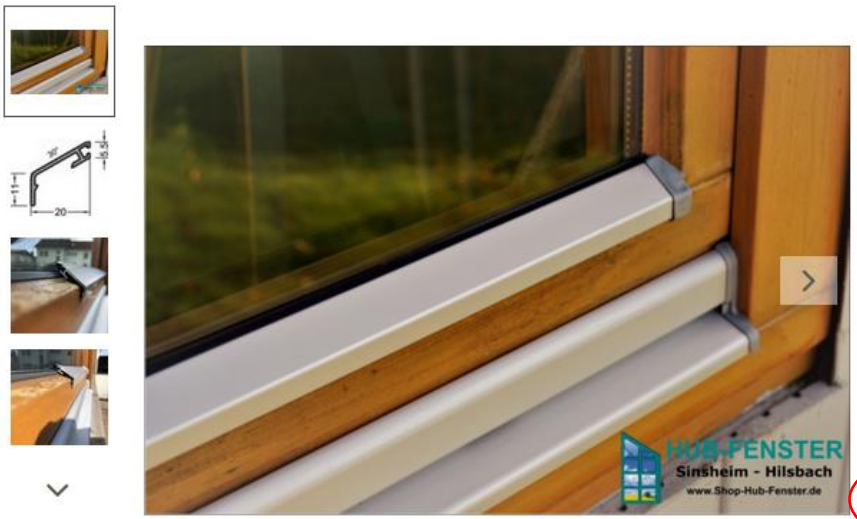

Flügelabdeckprofil - S

inkl. MwSt. zzgl. Versand

Artikelnummer: 1022-0025

Produktdatenblatt

Auf Lager
Lieferzeit: 3 Tag(e)

Farbe:
Silber EV1

Länge:
100 cm

Zuschnitt auf Maß in cm
36/50 Zeichen
95,3 cm = Bestellmaß inkl. Endakppen

Menge:
1

In den Warenkorb

Zur Wunschliste hinzufügen

HUB-FENSTER
Sinsheim - Hilsbach
www.Shop-Hub-Fenster.de